Внешнее суперзарядное устройство

ТИП : **Внешнее зарядное устройство**

ТИП АКБ : **VRLA, AGM, GEL**

ПРИМЕНЕНИЕ : **ИБП COVER**

КОНФИГУРАЦИЯ ФАЗ : **1-фазное питание**

ПРИМЕНЕНИЕ

Параллельная работа нескольких суперзарядных устройств и коммутация с ИБП COVER. Несколько суперзарядных устройств могут быть объединены с параллельными банками батарей для получения большего тока.

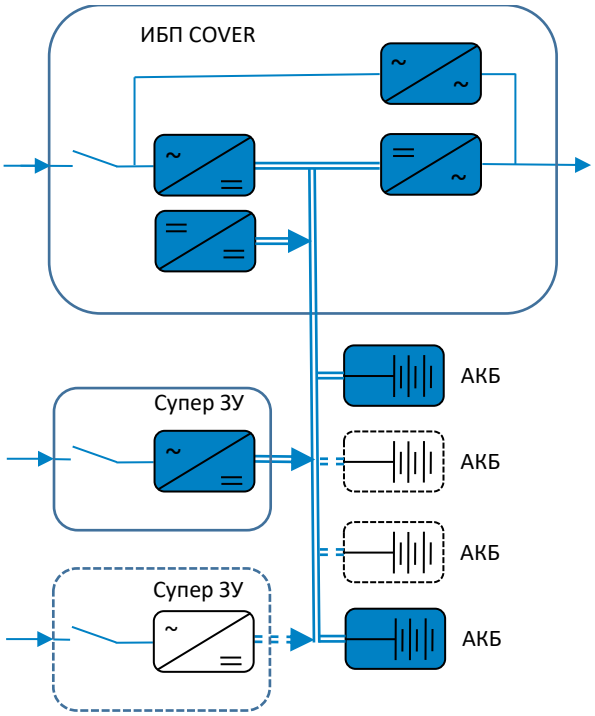

Последовательная работа суперзарядных устройств и коммутация с ИБП COVER.
Суперзарядные устройства могут быть соединены последовательно для получения симметричного напряжения батарей с отдельным нейтральным проводом.

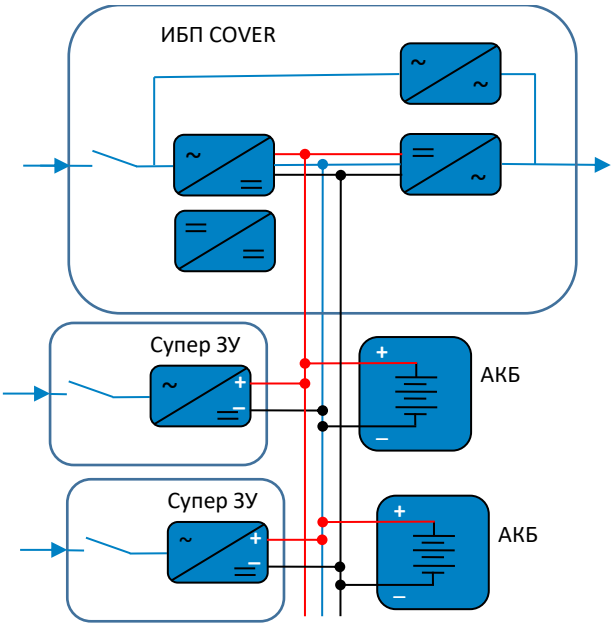

ХАРАКТЕРИСТИКИ

Изолированная конструкция обеспечивает отделение батарей от сети.
Выпрямитель с корректором коэффициента мощности гарантирует высокий КПД, полное использование источника питания и устранение реактивной мощности.

Микропроцессорное управление позволяет точно контролировать процесс зарядки аккумулятора при каждом режиме работы.

Защита от короткого замыкания, перегрева и обратной полярности обеспечивает безопасную эксплуатацию и удобство работы.

Ток заряда можно регулировать, что позволяет точно подобрать параметры зарядки для аккумуляторов разной ёмкости.

Усовершенствованное управление батареями гарантирует оптимальную зарядку и использование аккумуляторных батарей. Трехступенчатый процесс заряда продлевает срок их службы до 50 % и снижает эксплуатационные расходы.

Возможность параллельной работы делает устройство универсальным решением и используется во многих конфигурациях, требующих очень высоких зарядных токов аккумуляторов.

THE POWER IS ON

Внешнее суперзарядное устройство

Модель	EC036-15	EC048-15	EC072-12	EC240-04	EC240-12	EC240-24
Номинальное напряжение Максимальный ток	36 В 15 А	48 В 15 А	72 В 12 А	240 В 4 А	240 В 12 А	240 В 24 А
Корпус						
Вход переменного тока						
Количество фаз питания	1					
Напряжение питания	208 / 220 / 230 / 240 В					
Диапазон напряжения	165 ÷ 285 В					
Частота	50 / 60 Гц					
Диапазон частот	-20% ÷ +20%					
Максимальный входной ток	8 А			10 А	30 А	60 А
Разъем питания	Розетка IEC320				Клемма подключения	
Выход постоянного тока						
Диапазон регулировки максимального зарядного тока	3 – 15 А		3 – 12 А	1 – 4 А	3 – 12 А	6 – 24 А
Тип батарей	VRLA / AGM					
Номинальное напряжение батареи	12 В					
Буферное напряжение заряда одной батареи	13,7 В ±0,15 В					
Циклическое напряжение заряда одной батареи	14,1 В ±0,15 В					
Номинальное количество батарей в цепи	3	4	6	20		
Возможные конфигурации количества АКБ	3	4	6	15, 16, 18, 19, 20		
Выходной разъем	2 розетки типа ANEN (Anderson)					
Может быть подключен параллельно с ЗУ ИБП	да					
Параллельное подключение с другими ЗУ	да					
Возможно последовательное соединение для цепи с отдельной нейтральной точкой (± 240 В пост. тока и т. д.)	нет			да		
Режимы заряда	Зарядка постоянным током Ускоренный заряд циклическим напряжением Буферный заряд постоянным напряжением					
Цикл заряда	В соответствии с DIN 41773 с автоматическим отключением заряда по критерию тока и напряжения, с контролем времени.					
Размеры и вес						
Размеры ИБП (Ш x Г x В) [мм]	165 x 300 x 96			298 x 175 x 106	515 x 220 x 136	570 x 250 x 215
Масса	3,1 кг			4,1 кг	7,2 кг	14,0 кг
Оповещение						
Индикатор рабочего состояния	Светодиодные индикаторы рабочего состояния Светодиодные индикаторы режима заряда Звуковой сигнал			Светодиодные индикаторы рабочего состояния		
Условия окружающей среды						
Уровень шума	<50 дБ					
Допустимая рабочая температура	0°C ÷ 40°C					
Температура хранения	-25°C ÷ 55°C					
Влажность	5 ÷ 95% (без конденсата)					

В публикации приведены параметры стандартных моделей. В связи с постоянным совершенствованием продукции мы оставляем за собой право изменять параметры без предварительного уведомления.